SPHERA
DOCCE & ACCESSORI

Codice articolo.:RI0024
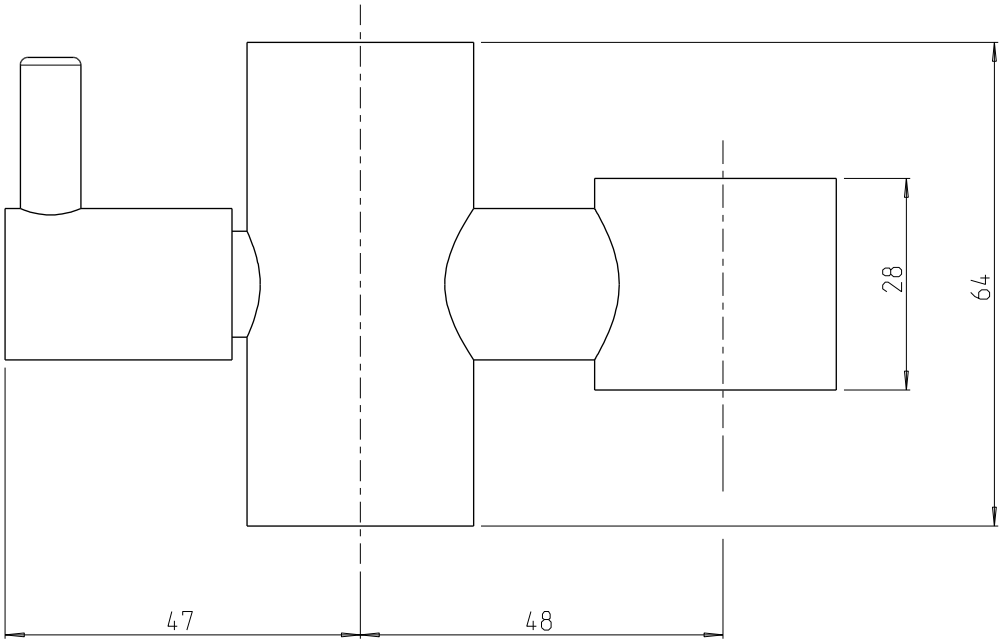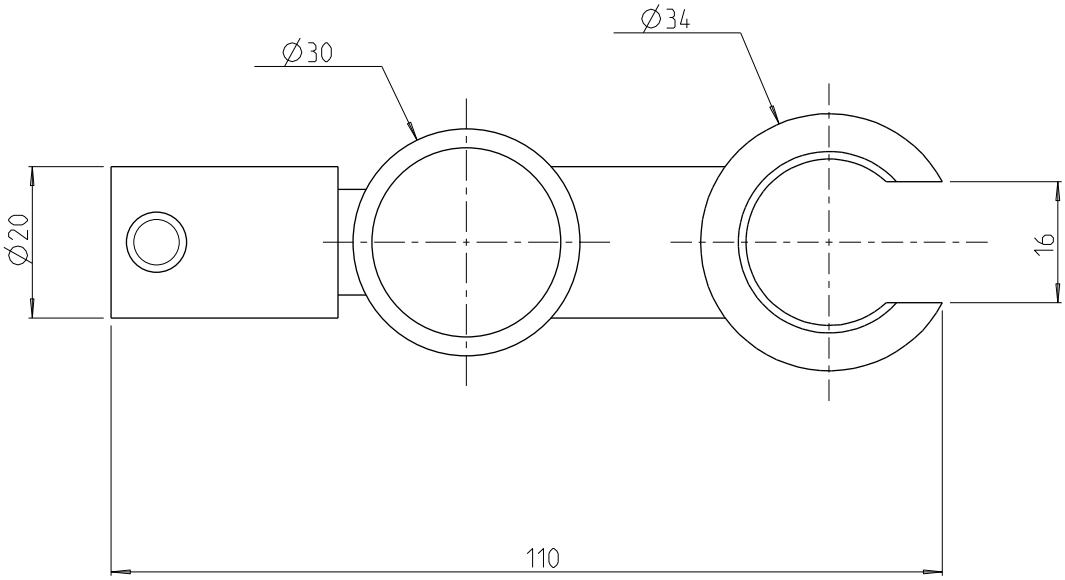
Appendidoccia scorrevole in Ottone,
per colonna C74